Wärmedämmung 130 mm

Pufferspeicher

Mod. PF

Pufferspeicher in zylindrisch stehender Ausführung mit Klöpperböden und einem Fußring. Durch 6 Anschluss-Stutzen, ideale Nutzung zusätzlicher individueller Einbindung regenativer Energien. Gefertigt nach Werksnorm, gebaut nach DIN 4753 Teil 3 und nach der Druckbehälterverordnung berechnet, für Heizungsanlagen nach DIN 4751. Hergestellt aus Gütestahl ST 37-2 nach DIN 17100, elektrisch geschweißt, innen roh und außen mit einem Rostschutzanstrich grundiert. Der Pufferspeicher verfügt über 8 seitliche Muffen Anschlüsse für Vor-Rücklauf (IG), zusätzlich vier ½“ Muffen für Thermometer, bzw. zur individuellen Nutzung der (Fühler), 1 Entleerung ¾“, 1 Entlüftung oben 5/4“- 2“ auch nutzbar als Vorlauf, einsetzbar für Photovoltaik durch zusätzlichen Elektroheiz- einsätze, Muffe 6/4" bis. 2". Schutzanstrich außen Rostschutzfarbe schwarz, Wärmedämmung aus 130mm FCKW-freiem PU-Weichschaum und PVC Schutzmantel silbergrau.

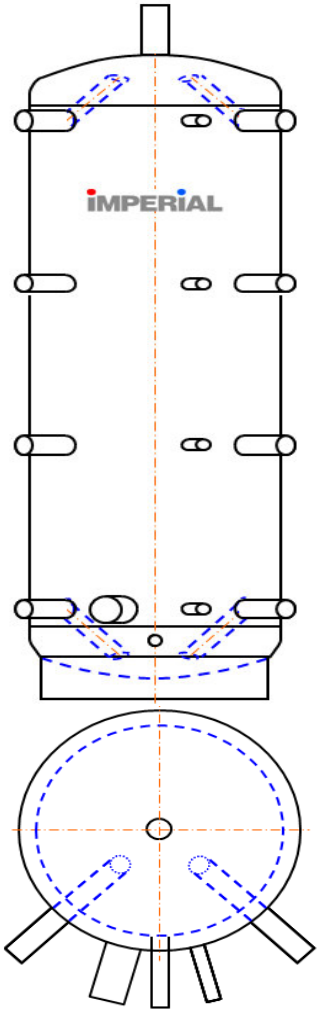

Technische Daten: IMPERIAL		PF 350	PF 500	PF 800	PF 1000	PF 1250	PF 1500	PF 2000	PF 2500	PF 3000
Inhalt Heizungswasser	Ltr.	350	500	800	1000	1250	1500	2000	2500	3000
Betriebs-/Prüfdruck/Temp.	Bar	3 / 4,5 <95°	3 / 4,5 <95°	3 / 4,5 <95°	3 / 4,5 <95°	3 / 4,5 <95°	3 / 4,5 <95°	3 / 4,5 <95°	3 / 4,5 <95°	3 / 4,5 <95°
Dauerleistung DIN 4708	kW	/	/	/	/	/	/	/	/	/
Leistungszahl	NL	/	/	/	/	/	/	/	/	/
Gesamthöhe	mm	1810	1910	2020	2320	2170	2150	2380	2540	2750
Kippmaß	mm	1830	1935	2065	2360	2220	2210	2450	2610	2820
Ø mit Isolierung	mm	810	860	1010	1050	1160	1260	1360	1460	1510
Ø ohne Isolierung	mm	550	600	750	790	900	1000	1100	1200	1250
Isolierstärke	mm	130	130	130	130	130	130	130	130	130
Gewicht	kg	75	86	121	142	166	160	253	313	348
Anschlüsse VL/RL seitlich	Stk/NW	8 x 6/4"	8 x 6/4"	8 x 6/4"	8 x 6/4"	8 x 6/4"	8 x 6/4"	8 x 2"	8 x 2-1/2"	8 x 2-1/2"
Entlüftung oben (auch VL)	NW	5/4"	5/4"	6/4"	6/4"	6/4"	6/4"	2"	2"	2"
Thermomter/Fühler- Muffen vorne		4 x 1/2"	4 x 1/2"	4 x 1/2"	4 x 1/2"	4 x 1/2"	4 x 1/2"	4 x 1/2"	4 x 1/2"	4 x 1/2"

IMPERIAL

Heizungsfachhandel - Bruneck

Rienzfeldstr. 29, I-39030 Bruneck
Tel:0474 553233 Fax 0474 551438

Kamo Frischwasserstation

Frischwasserstation zur Montage am Pufferspeicher für die hygienische Legionellenfreie Trinkwasser- bereitung im Durchflussprinzip bestehend aus einem mikroprozessorgesteuertem Regelgerät zur Leistungsregulierung. Einfache Bedienung des Geräts. Stabile Warmwassertermperatur auch bei schwankenden Vorlauftempraturen. Wärmegedämt -Isolierbox, kupfergelöteter Edelstahlplattentauscher inkl. Umwälzpumpe, Entlüftung für die Primärseite, Kugelhähne 1" Verrohrung DN 20 Edelstahl, druckgeprüft.

VL-Temperatur min.: 60° C

KW- Erwärmung: 35 K

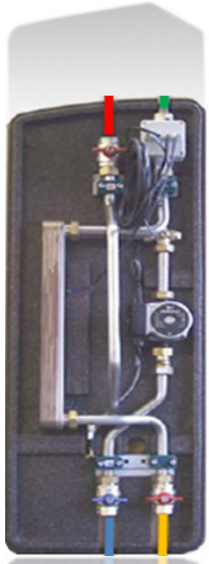

KA-42000059	FWS-Eco Mini **WP 24/14**	Zapfleistung:	**20 l/min**
KA-42000062	FWS-Eco Standard **WP 24/20**	Zapfleistung:	**25 l/min**
KA-42000065	FWS-Eco Plus **WP 30/24**	Zapfleistung:	**35 l/min**

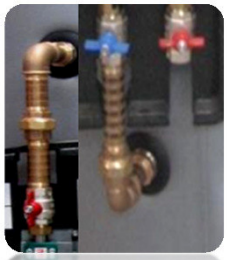

KA-42000000 Anbausatz für Puffer inklusive Montage am Speicher

Rienzfeldstr. 29, I-39030 Bruneck
Tel:0474 553233 Fax 0474 551438